AKO-17631 / AKO-17633 / AKO-17634 / AKO-17636 / AKO-17637

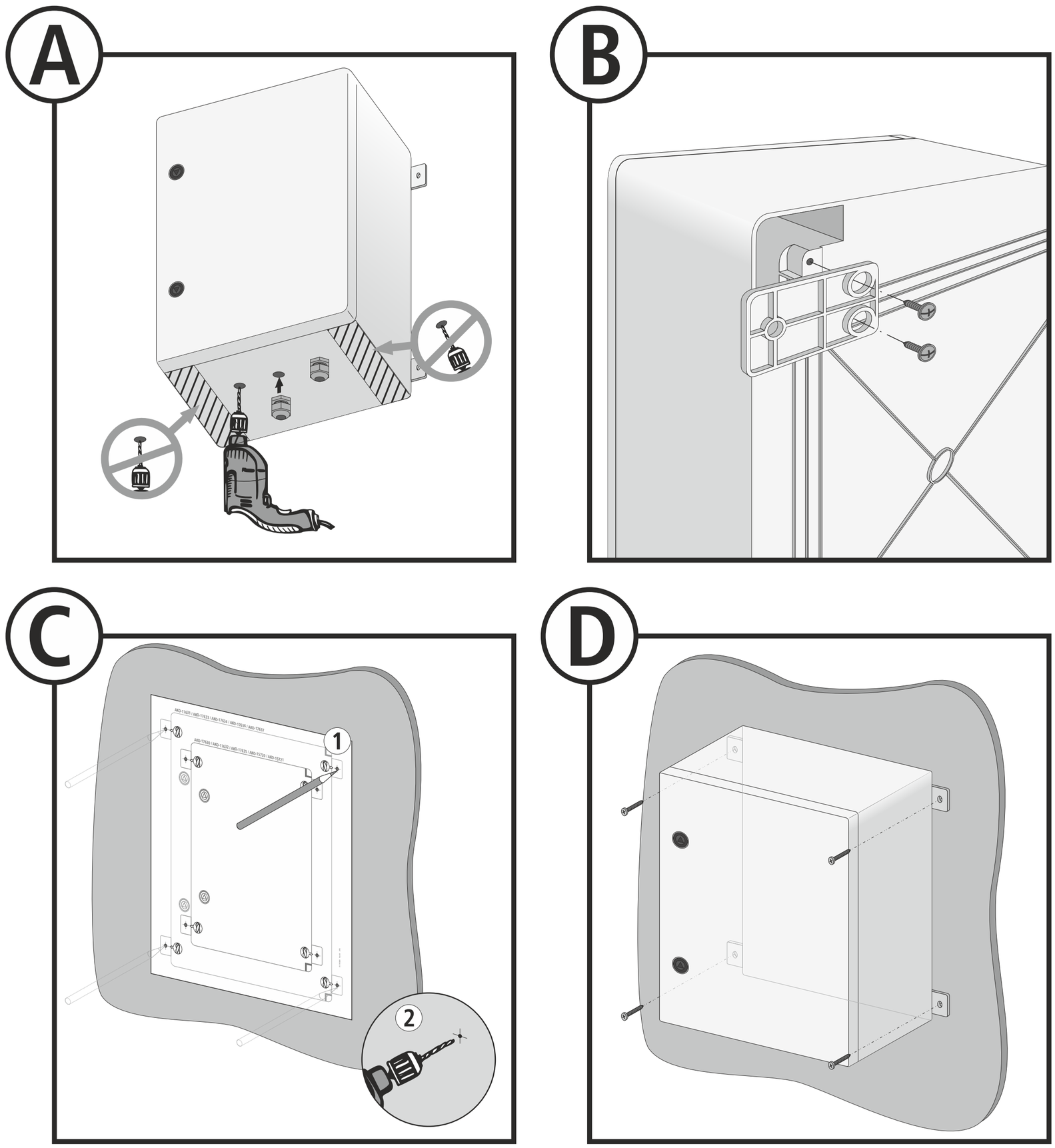

351763020 Rev 02 2018